高静圧　手動ダンパー［ウォームギア・ハンドル式］

［プラント用］［パイプサイズ］［SS・SUS］［耐熱:常温］［軸受付］［高静圧 50KPa］［フランジ付］

EGPWF-□□□A-S/U

栄進空調株式会社

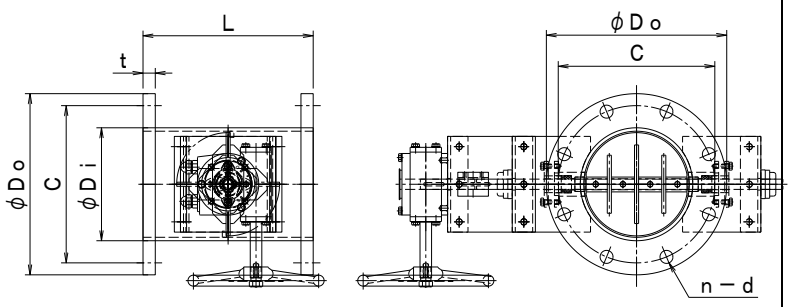

形　式	φDi	φDo	C	n－d	L	t
EGPWF-　80A　S／U	89. 1	180	145	4－19	250	14
EGPWF－100A　S／U	114. 3	200	165	8－19	250	16
EGPWF－125A　S／U	139. 8	235	200	8－19	250	16
EGPWF－150A　S／U	165. 2	265	230	8－19	250	18
EGPWF－175A　S／U	190. 7	300	260	8－23	250	18
EGPWF－200A　S／U	216. 3	320	280	8－23	250	20
EGPWF－225A　S／U	241. 8	345	305	12－23	300	20
EGPWF－250A　S／U	267. 4	385	345	12－23	300	22
EGPWF－300A　S／U	318. 5	430	390	12－23	300	22
EGPWF－350A　S／U	355. 6	480	435	12－25	360	24
EGPWF－400A　S／U	406. 4	540	495	16－25	400	24
EGPWF－450A　S／U	457. 2	605	555	16－25	450	24
EGPWF－500A　S／U	508. 0	655	605	20－25	500	24
EGPWF－550A　S／U	558. 8	720	665	20－27	550	26
EGPWF－600A　S／U	609. 6	770	715	20－27	600	26

高静圧　手動バタフライ・ダンパーの特徴

- ダンパー本体は鋼板製ダンパーです。
- 本　体　材　質　　:鋼板　SS　　仕　上　:錆止め＋シルバー塗装
- 接続フランジ材質　　:鋼板　SS
- ステンレス製　材　質　:SUS－304　　仕　上　:酸洗い
- 接続フランジ　材　質　:SUS－304
- 全　閉　リ　ー　ク　率　:　通常　1～3%
- フランジ／JIS－5K
- L寸法指定、ボールト穴指定可